女子個人

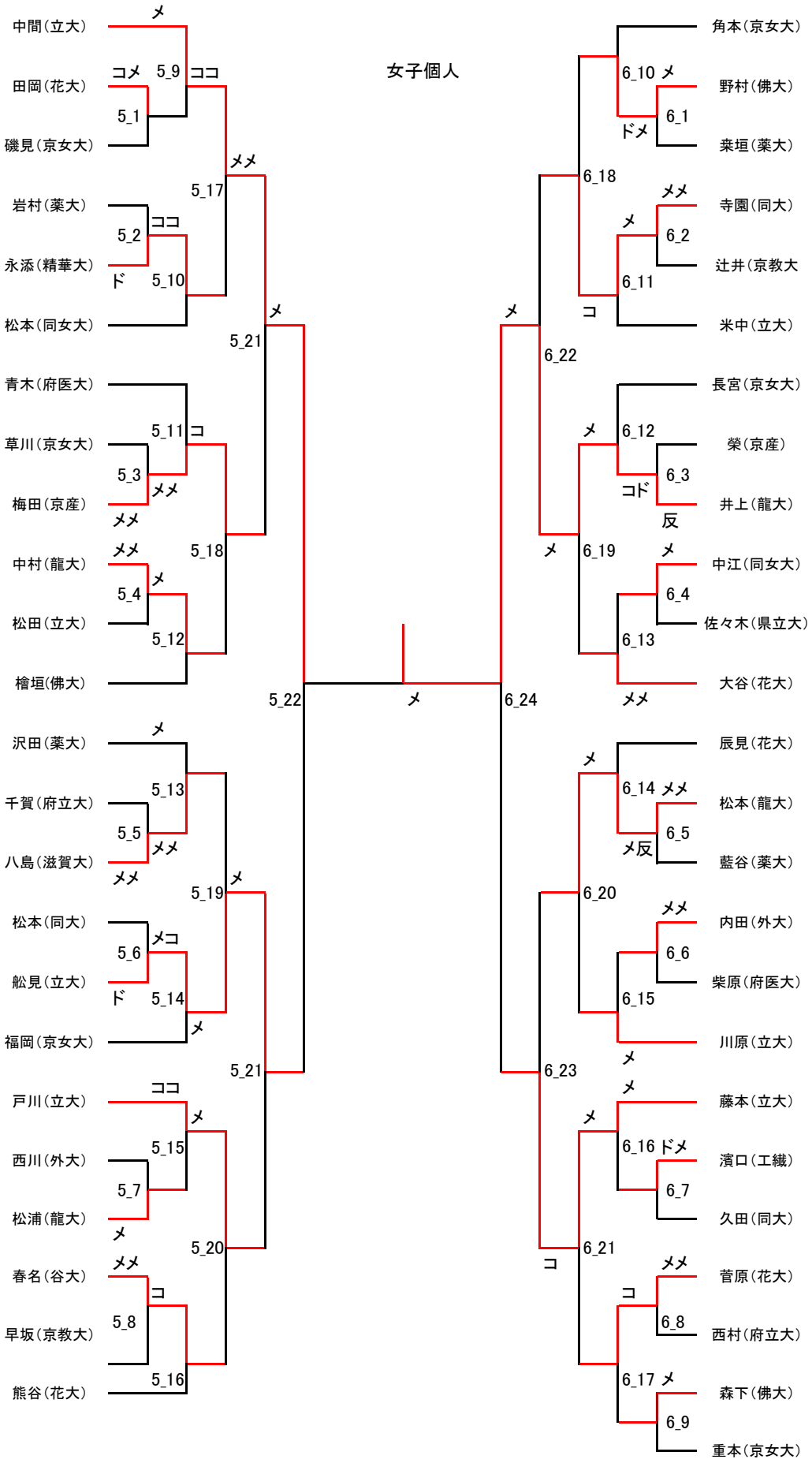
中間(立大)
田岡(花大)
磯見(京女大)
岩村(薬大)
永添(精華大)
松本(同女大)
青木(府医大)
草川(京女大)
梅田(京産)
中村(龍大)
松田(立大)
檜垣(佛大)
沢田(薬大)
千賀(府立大)
八島(滋賀大)
松本(同大)
船見(立大)
福岡(京女大)
戸川(立大)
西川(外大)
松浦(龍大)
春名(谷大)
早坂(京教大)
熊谷(花大)
5_1
5_2
5_3
5_4
5_5
5_6
5_7
5_8
5_9
5_10
5_11
5_12
5_13
5_14
5_15
5_16
5_17
5_18
5_19
5_20
5_21
5_22
6_1
6_2
6_3
6_4
6_5
6_6
6_7
6_8
6_9
6_10
6_11
6_12
6_13
6_14
6_15
6_16
6_17
6_18
6_19
6_20
6_21
6_22
6_23
6_24
角本(京女大)
野村(佛大)
桒垣(薬大)
寺園(同大)
辻井(京教大
米中(立大)
長宮(京女大)
榮(京産)
井上(龍大)
中江(同女大)
佐々木(県立大)
大谷(花大)
辰見(花大)
松本(龍大)
藍谷(薬大)
内田(外大)
柴原(府医大)
川原(立大)
藤本(立大)
濱口(工繊)
久田(同大)
菅原(花大)
西村(府立大)
森下(佛大)
重本(京女大)